Übersichtszeichnung 16/764241/01. ABUS

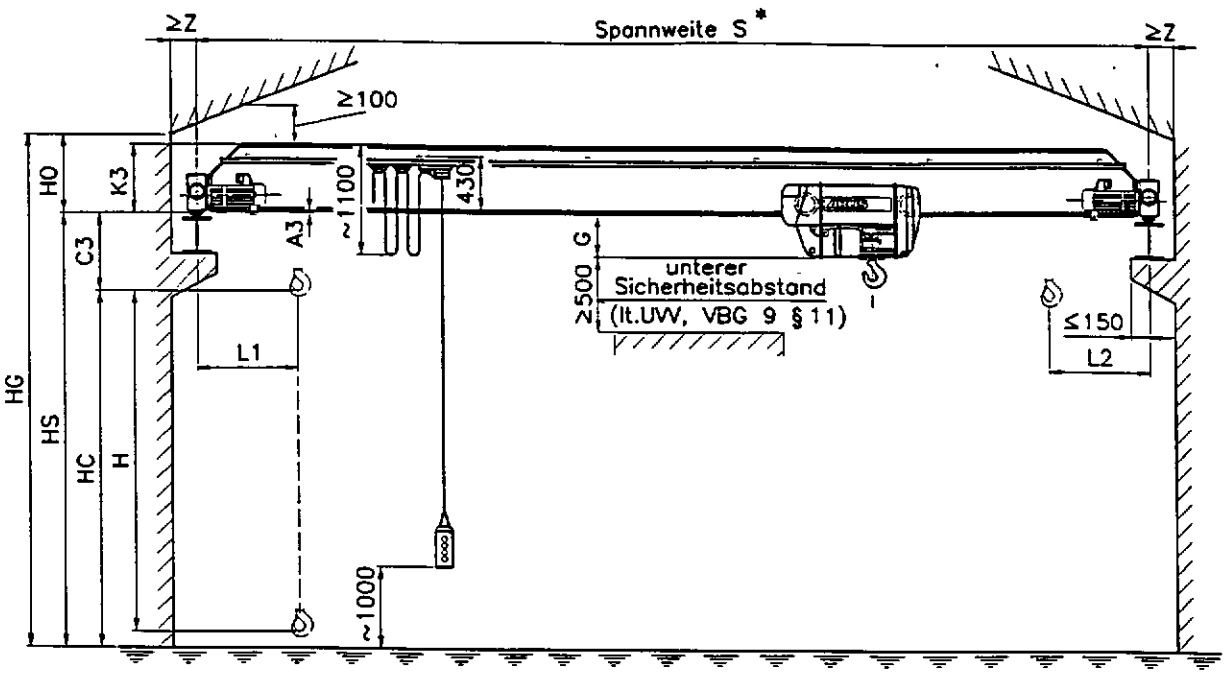

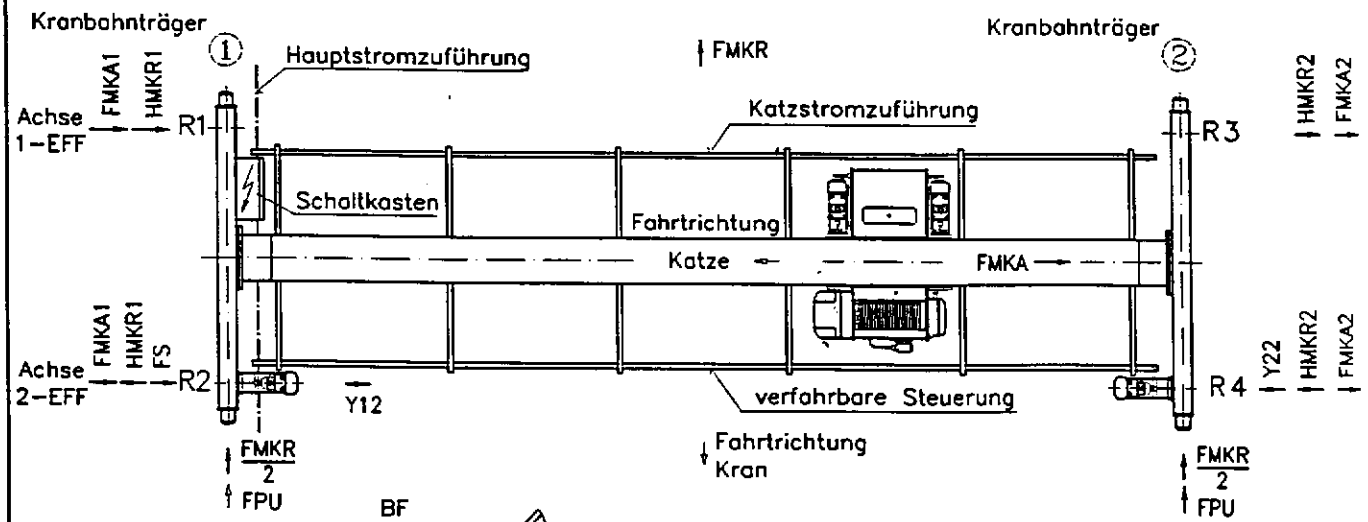

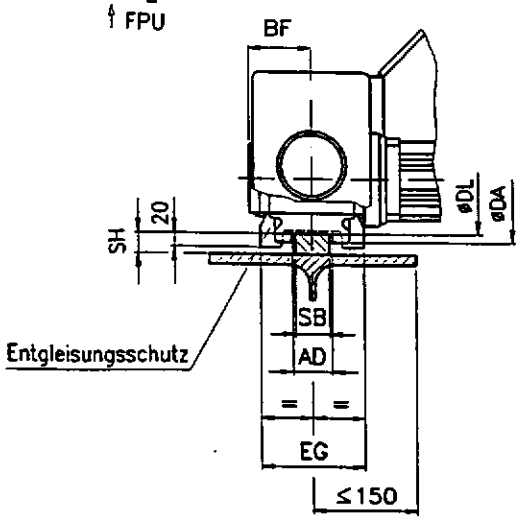

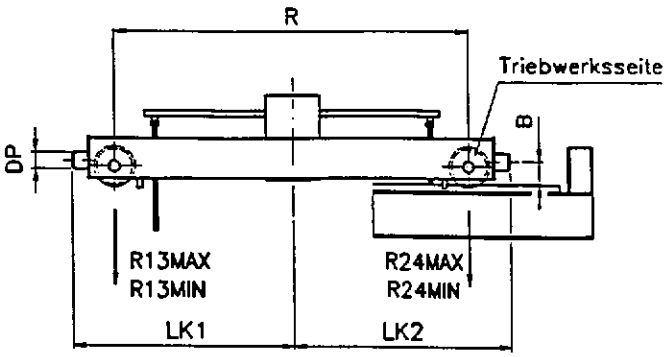

* Kranbahntoleranz gemäß DIN 4132 Abschnitt 5.7.1 und VDI 3576, Toleranzklasse T2 kundenseitig vorausgesetzt
zulässig bei: S ≤ 15 m ±5 mm
S > 15 m ±(5+0,25(S−15)) mm

ABUS Kransysteme GmbH
Postfach 100162
51601 GUMMERSBACH
Tel.(02261)37-0 Fax.(02261)37-190

ABUS-Laufkran EL

4-40134-04

C:/ACAD/ELK/40134SR1